Информация для монтажа комплекта

Ереван 80

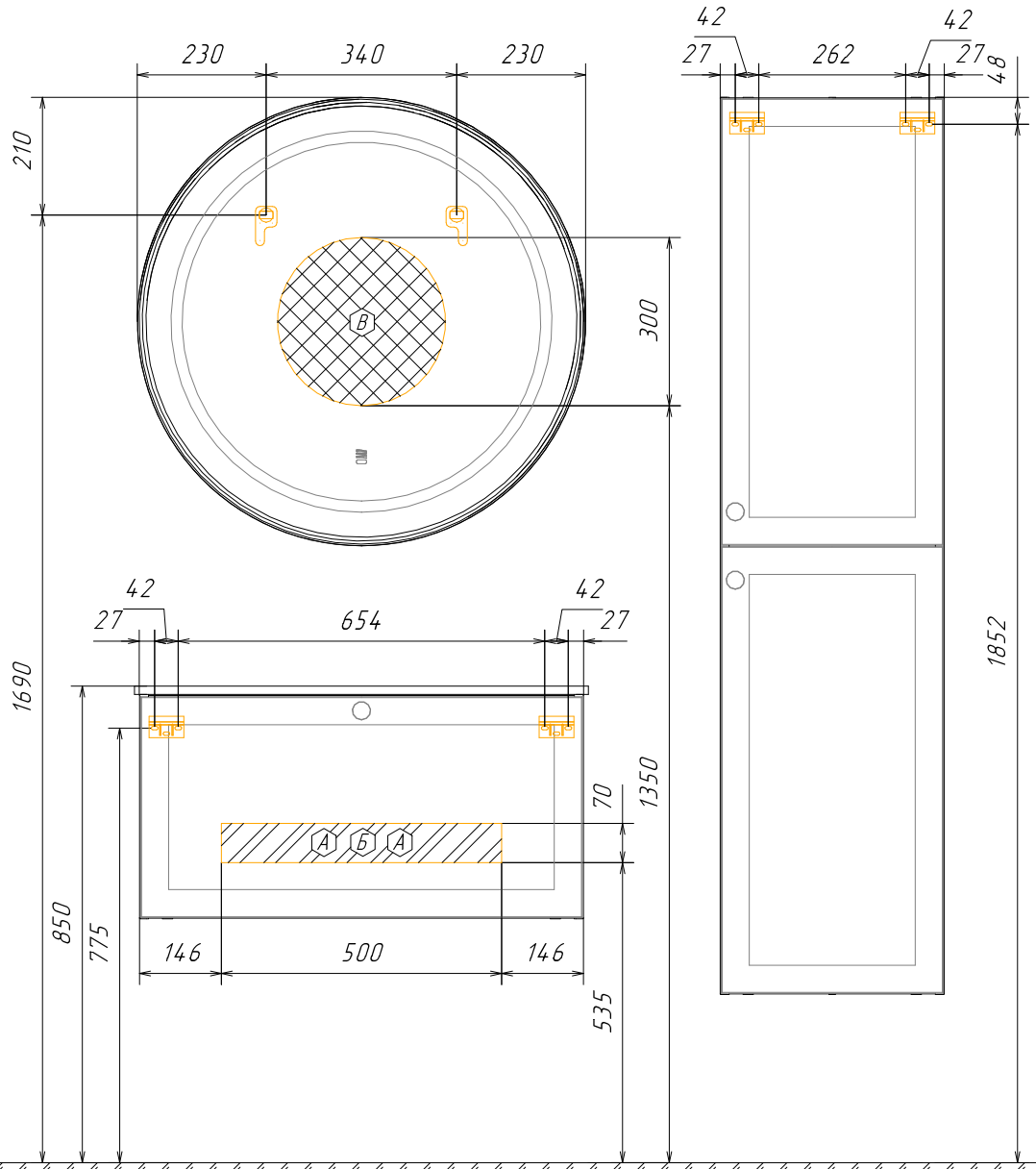

В тумбе предусмотрена возможность заднего и нижнего подвода труб водоснабжения и канализации

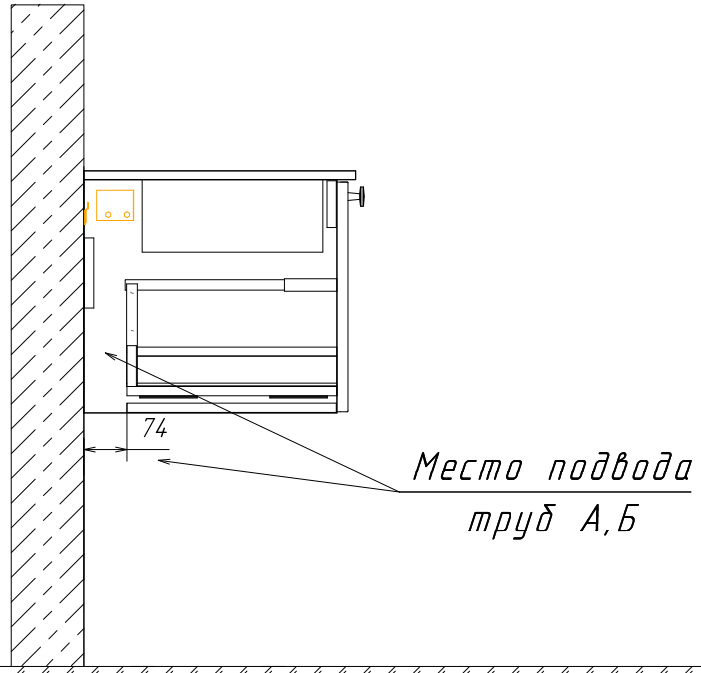

А – место подвода труб водоснабжения

Б – место подвода труб канализации

В – место вывода электрического провода (для дополнительного освещения)

– диапазоны допустимого подвода