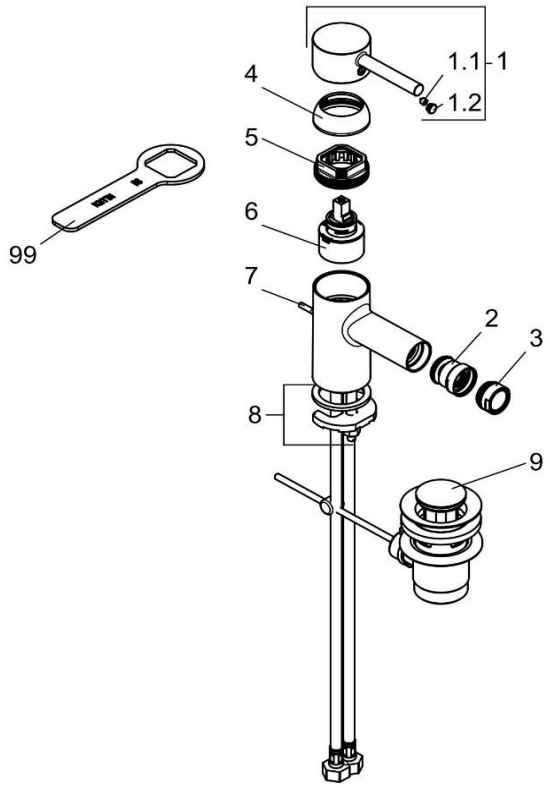

385333976		Bidet - Einhandmischer DN 15	single lever bidet mixer DN 15
1	7373139-00	HEBEL BOZZ	LEVER BOZZ
1.1	92204601-00	GEWINDESTIFT	GRUB SCREW
1.2	93019739-00	STOPFEN	PLUG
2	7537539-00	KUGELGELENK	BALL JOINT
3	7446639-00	STRAHLREGLER	AERATOR
4	93018639-00	ABDECKKAPPE	COVER CAP
5	82311500-00	SPANNSCHRAUBE	FASTENING SCREW
6	7560500-00	STEUEREINHEIT	CERAMIC CARTRIDGE
7	7457739-00	ZUGSTANGE	LIFT ROD
8	7459400-00	BEFESTIGUNGSSATZ	MOUNTING KIT
9	7654539-00	ABLAUFGARNITUR	POP UP WASTE
99	92907700-00	SPANNSCHRAUBENSCHLÜSSEL	WRENCH FOR FASTENING SCREW